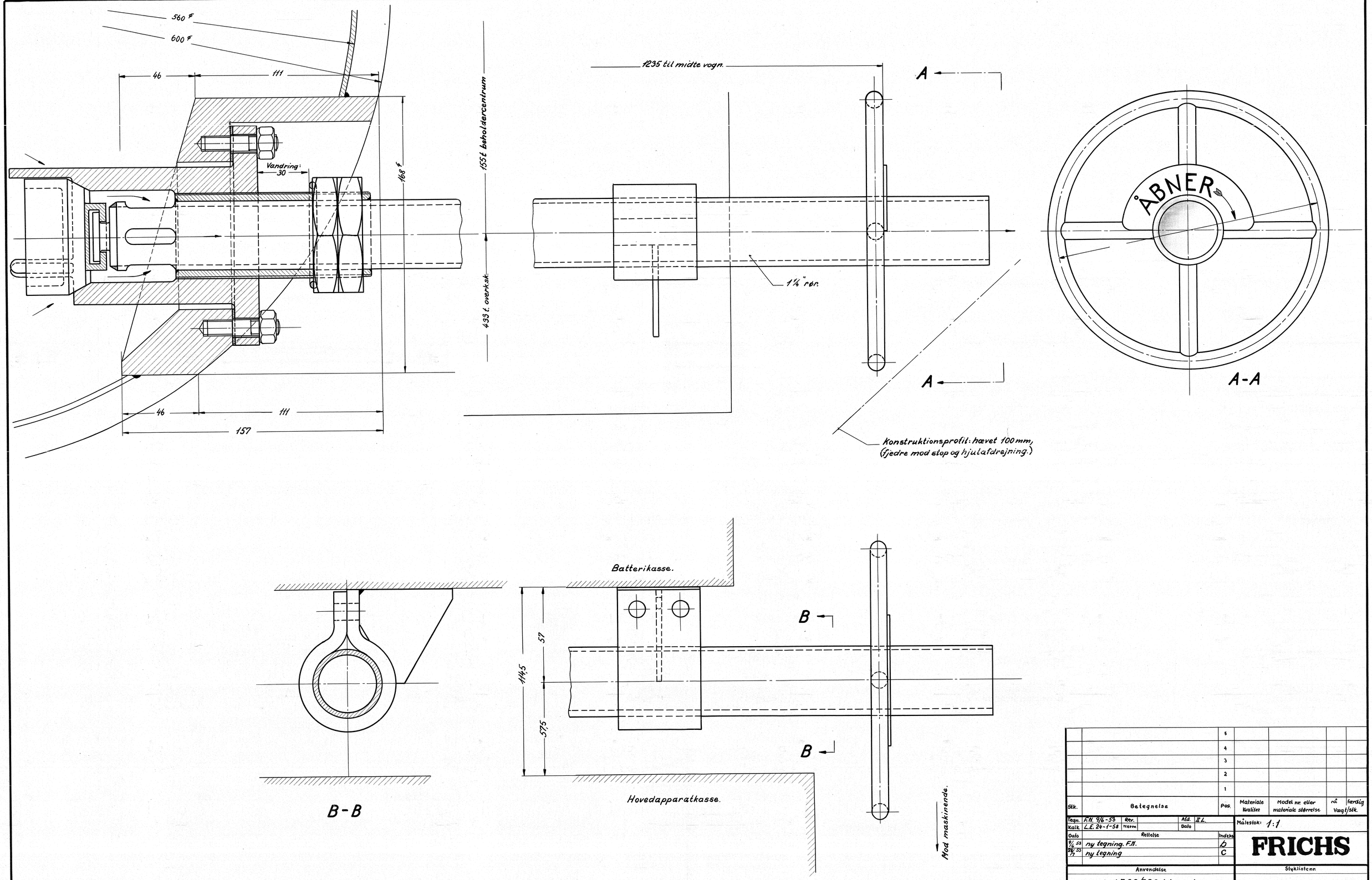

Stk.	Betegnelse	Pos.	Materiale kvalitet	Model nr. eller materiale størrelse	rå Vægt/stk.	færdig Vægt/stk.
		5				
		4				
		3				
		2				
		1				

Tegn. F.H. 9/6-53 Rev. Afd. Z.L.
Kalk. L.E. 24-1-58 Norm. Dato
Dato Rettelse Indeks
9/6 53 ny tegning. F.H. b
24/7 58 ny tegning c

Målestok: 1:1

FRICHS

Anvendelse: Diesel-el 500/550 hk. motorvogn

Stykliste nr.

Tegningens benævnelse: Indbygning af brandventil i kedelvandsbeholder.

Tegningens nummer: 18W-16.059

Indeks: b